■女子 予選リーグ　1・2・3コート

Aブロック	1	2	3	4	得点	順位
	ZEBRA-B	G・R・O	ﾊ潮ﾌﾚﾝｽﾞ カシオペア	コピンクラブC		
ZEBRA-B		○ 3−1	○ 3−1	○ 3−0	6	1
G・R・O	× 1−3		○ 3−1	○ 3−0	5	2
ﾊ潮ﾌﾚﾝｽﾞ カシオペア	× 1−3	× 1−3		○ 3−1	4	3
コピンクラブC	× 0−3	× 0−3	× 1−3		3	4

試合順序　▶　1-4 2-3 1-3 2-4 3-4 1-2

■女子 予選リーグ　4・5・6コート

Eブロック	1	2	3	4	得点	順位
	TTC(吉田)	岡本卓球場B	モンテールC	ACEクラブB		
TTC(吉田)		× 2−3	○ 3−2	○ 3−0	5	2
岡本卓球場B	○ 3−2		○ 3−1	○ 3−0	6	1
モンテールC	× 2−3	× 1−3		○ 3−1	4	3
ACEクラブB	× 0−3	× 0−3	× 1−3		3	4

試合順序　▶　1-4 2-3 1-3 2-4 3-4 1-2

■女子 予選リーグ　7・8・9コート

Dブロック	1	2	3	4	得点	順位
	コピンクラブA	卓風会B	にんじんクラブ	松原LBC		
コピンクラブA		× 0−3	○ 3−1	○ 3−0	5	2
卓風会B	○ 3−0		○ 3−0	○ 3−1	6	1
にんじんクラブ	× 1−3	× 0−3		○ 3−2	4	3
松原LBC	× 0−3	× 1−3	× 2−3		3	4

■女子 予選リーグ　10・11・12コート

Cブロック	1	2	3	4	得点	順位
	ZEBRA-A	さくら草	八潮フレンズA	コピンクラブE		
ZEBRA-A		× 0−3	× 2−3	○ 3−2	4	2
さくら草	○ 3−0		○ 3−2	○ 3−0	6	1
八潮フレンズA	○ 3−2	× 2−3		× 0−3	4	4
コピンクラブE	× 2−3	× 0−3	○ 3−0		4	3

試合順序　▶　1-4 2-3 1-3 2-4 3-4 1-2

■女子 予選リーグ　13・14・15コート

Fブロック	1	2	3	4	得点	順位
	モンテールA	岡本卓球場A	ACEクラブA	コピンクラブD		
モンテールA		○ 3−1	○ 3−0	○ 3−0	6	1
岡本卓球場A	× 1−3		○ 3−0	○ 3−1	5	2
ACEクラブA	× 0−3	× 0−3		○ 3−2	4	3
コピンクラブD	× 0−3	× 1−3	× 2−3		3	4

試合順序　▶　1-4 2-3 1-3 2-4 3-4 1-2

■女子 予選リーグ　16・17・18コート

Bブロック	1	2	3	4	得点	順位
	卓風会A	コピンクラブB	モンテールB	卓友八潮		
卓風会A		○ 3−0	○ 3−0	○ 3−0	6	1
コピンクラブB	× 0−3		× 2−3	○ 3−0	4	3
モンテールB	× 0−3	○ 3−2		○ 3−0	5	2
卓友八潮	× 0−3	× 0−3	× 0−3		3	4

女子 上位グループ（1位・2位）

ベスト４（順不同）

ZEBRA-A
岡本卓球場A
モンテールA
卓風会A

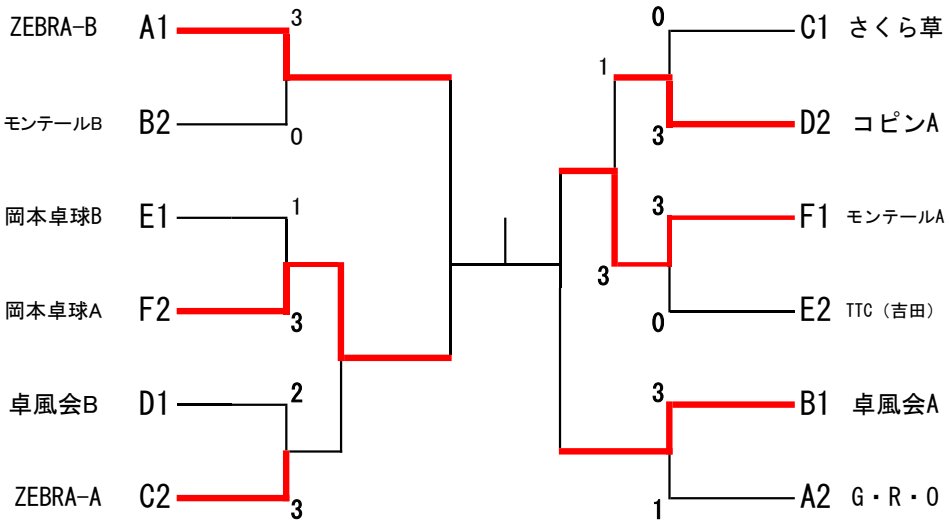

女子 下位グループ（3位・4位）

ベスト４（順不同）
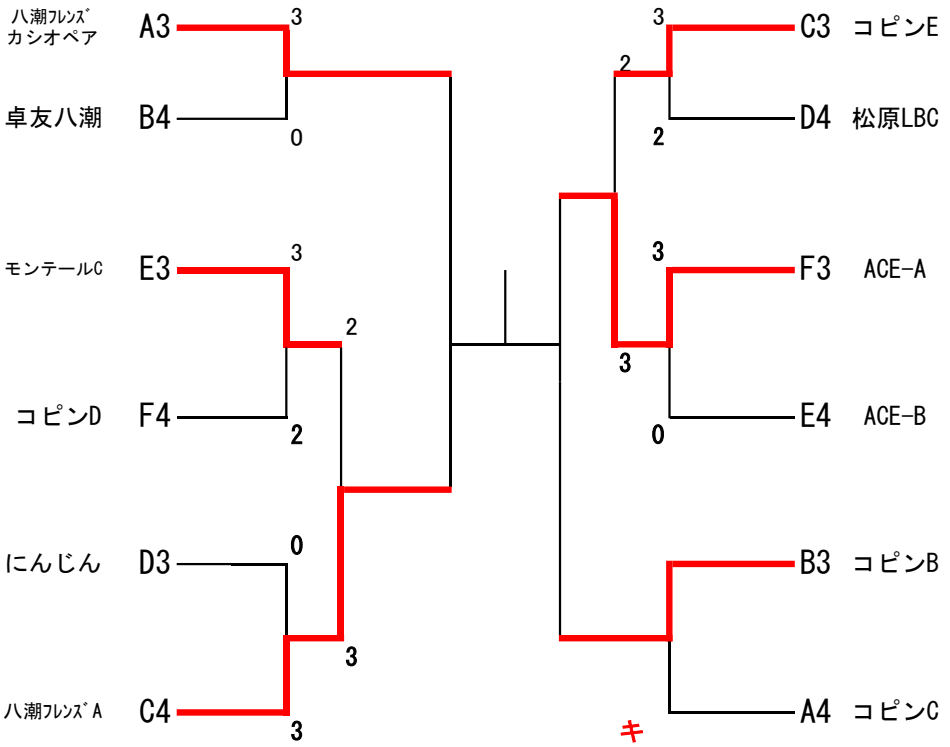
八潮ﾌﾚﾝｽﾞ･カシオペア
八潮ﾌﾚﾝｽﾞA
ACE-A
コピンクラブB