■男子 予選リーグ　1・2・3コート

Aブロック		1	2	3	4	5	得点	順位
		㈱マハラ	スカイブルーA	エキスパートB	コピンクラブD	卓球家840		
#	㈱マハラ		○ 3-1	○ 3-0	○ 3-0	○ 3-0	8	1
#	スカイブルーA	× 1-3		× 1-3	○ 3-1	○ 3-2	6	3
#	エキスパートB	× 0-3	○ 3-1		○ 3-2	× 1-3	6	2
#	コピンクラブD	× 0-3	× 1-3	× 2-3		○ −	5	4
#	卓球家840	× 0-3	× 2-3	○ 3-1	× 0-3		5	5

■男子 予選リーグ 4・5・6コート

Eブロック		1	2	3	4	得点	順位
		ACEクラブA	卓風会B	コピンクラブC	カシオペア		
#	ACEクラブA		○ 3-2	○ 3-2	○ 3-0	6	1
#	卓風会B	× 2-3		○ 3-0	○ 3-1	5	2
#	コピンクラブC	× 2-3	× 0-3		× 2-3	3	4
#	カシオペア	× 0-3	× 1-3	○ 1-3		4	3

■男子 予選リーグ 7・8・9コート

Dブロック		1	2	3	4	得点	順位
		岡本卓球場B	エキスパートA	モンテール	柳之宮クラブ		
#	岡本卓球場B		× 2-3	○ 3-0	○ 3-0	5	2
#	エキスパートA	○ 3-2		○ 3-1	○ 3-1	6	1
#	モンテール	× 0-3	× 1-3		○ 3-0	4	3
#	柳之宮クラブ	× 0-3	× 1-3	× 0-3		3	4

■男子 予選リーグ　10・11・12コート

Cブロック		1	2	3	4	得点	順位
		卓風会A	コピンクラブB	岡本卓球場C	卓潮クラブ		
#	卓風会A		○ 3-1	○ 3-1	○ 3-1	6	1
#	コピンクラブB	× 1-3		× 2-3	○ 3-0	4	3
#	岡本卓球場C	× 1-3	○ 3-2		○ 3-0	5	2
#	卓潮クラブ	× 1-3	× 0-3	× 0-3		3	4

試合順序　▶　1-4 2-3 1-3 2-4 3-4 1-2

■男子 予選リーグ　13・14・15コート

Fブロック		1	2	3	4	得点	順位
		青松会	コピンクラブA	谷塚クラブ	ACEクラブB		
#	青松会		○ 3-1	○ 3-0	○ 3-0	6	1
#	コピンクラブA	× 1-3		○ 3-1	○ 3-0	5	2
#	谷塚クラブ	× 0-3	× 1-3		× 0-3	3	4
#	ACEクラブB	× 0-3	× 0-3	○ 3-0		4	3

試合順序　▶　1-4 2-3 1-3 2-4 3-4 1-2

■男子 予選リーグ　16・17・18コート

Bブロック		1	2	3	4	得点	順位
		岡本卓球場A	プログレス	スカイブルーB	エキスパートC		
#	岡本卓球場A		○ 3-0	○ 3-0	○ 3-0	6	1
#	プログレス	× 0-3		× 2-3	× –	3	4
#	スカイブルーB	× 0-3	○ 3-2		○ 3-0	5	2
#	エキスパートC	× 0-3	○ 3-2	× 0-3		4	3

試合順序　▶　1-4 2-3 1-3 2-4 3-4 1-2

男子　上位グループ（1位・2位）

優勝	岡本卓球場A
準優勝	(株)マハラ
3位	清松会
3位	エキスパートA

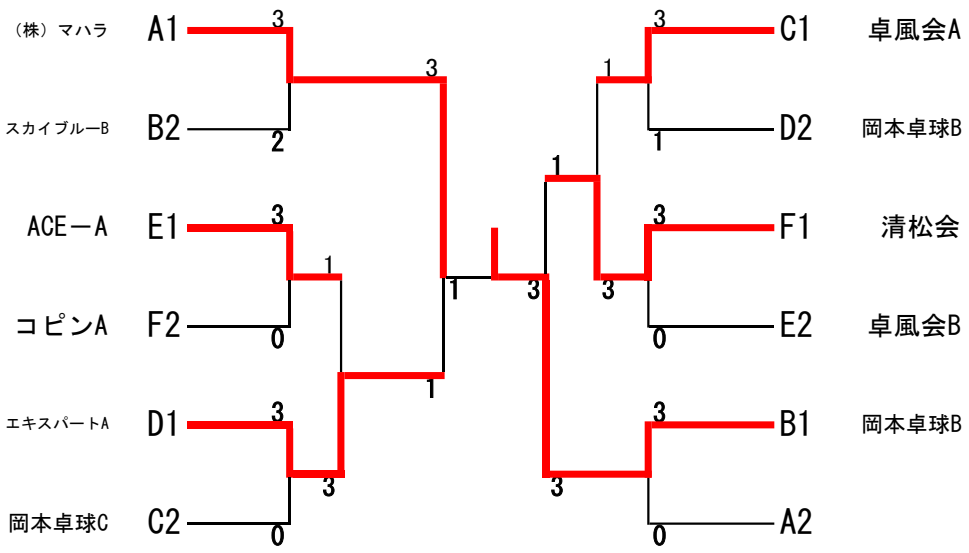

男子　下位グループ（3位・4位・5位）
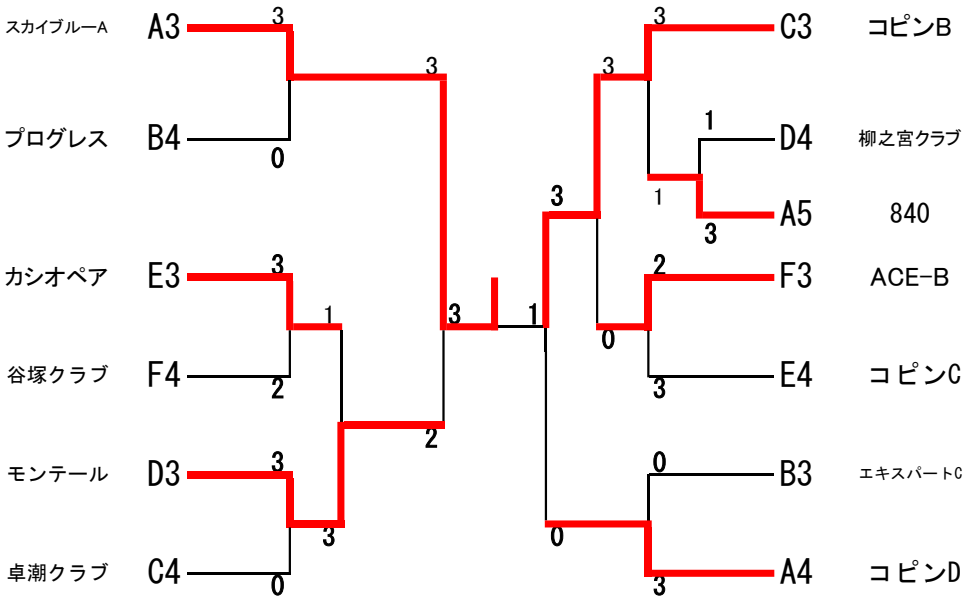
優勝	スカイブルーA
準優勝	コピンB
3位	モンテール
3位	コピンD